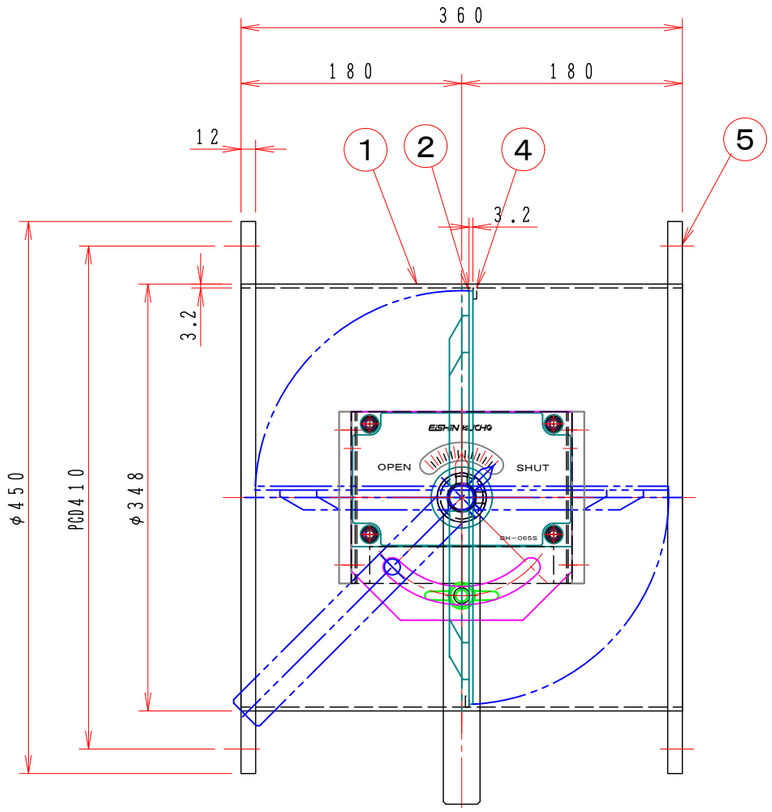

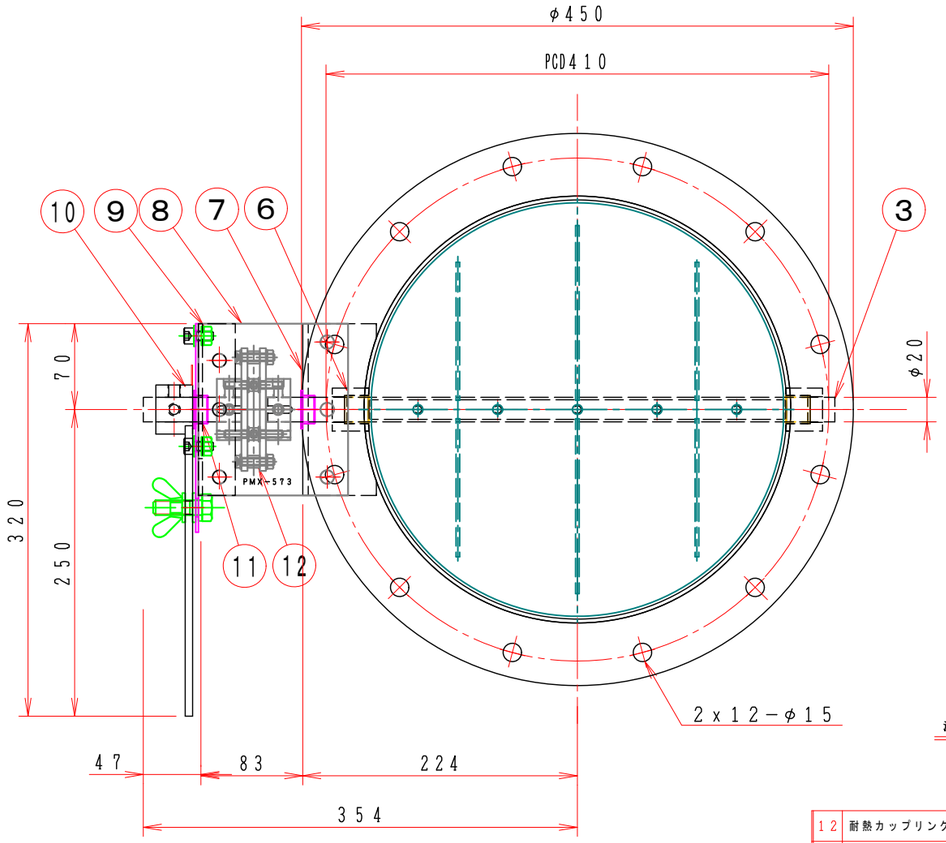

注記

図中の寸法については現場調査及び機器設計等の進捗にともなって変更することがある。

No	部品名称 TITLE	数量 QTY	備考（規格・寸法）(DIMENSIONS)
12	耐熱カップリング	1	C−1002020L
11	ドライブッシュ	2	LFZF20−10
10	手動ハンドル	1	BH−065S SS400
9	ハンドル取付け板	1	SPC 3.2t
8	耐熱接続板	2	PMX−573 10t
7	部品取付架台	1	SPC 4.5t
6	シャフトボス	2	B20420XS
5	フランジ	1	SS400 12t
4	羽根当て	1	SS400 3x9
3	シャフト	1	SDC φ20
2	可動羽根	1	SPC 3.2t
1	ダンパー本体	1	MD−350φ SPC 3.2t

特　記

1．板フランジとケーシング接合部の内面は全溶接、外側は点付溶接。

2．塗装は内外面錆止め塗装外面シルバー１回塗り。

3．本図ダンパーの使用範囲は下記の通です。

静圧：±２．０ＫＰａ以下　風速：２０ｍ／ｓ以下　温度：−１０〜２００℃以下

回　数 REV.MARK	年月日 DATE	承　認 APPROVED BY	変更者 REVISED BY	記　事 CONTENTS

変更 REVISIONS

尺度 SCALE

単位 UNITS

承認 APPROVED BY　。　。

検図 CHECKED BY　。　。

設計 DESIGNED BY　。　。

製図 DRAWN BY　Takeda　MAY. 10. 2015

栄進空調株式会社
EISHIN KUCHO CO., LTD.

名称 TITLE

バタフライ・ダンパー
EBDLF−350EHS

（SS）

EBDLF−350EHS

01/10

変更回数 REV.MARK 00

M/#　O/#　工事番号 JOB No.

図面番号 DRAWING NO.